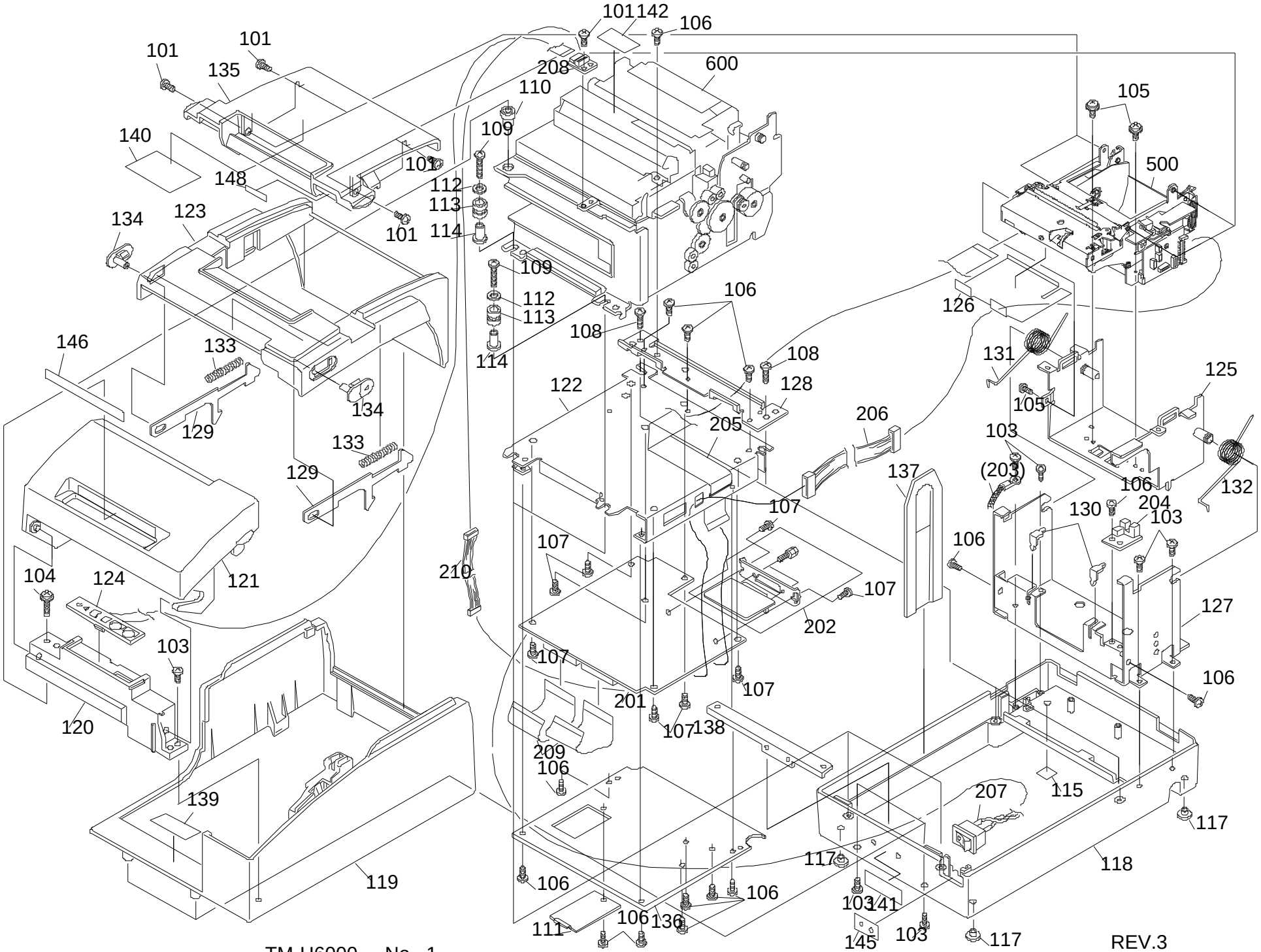
101
101
135
140
148
134
123
146
133
129
134
133
129
104
124
121
103
120
139
119
101
142
106
208
600
110
109
101
112
113
114
101
109
112
113
114
108
106
108
128
122
205
206
210
107
107
107
202
107
201
107
138
209
106
106
106
106
136
111
105
500
126
131
125
105
103
(203)
137
106
130
204
103
132
106
127
106
207
115
117
118
117
103
141
145
103
117
REV.3

TM-H6000 No. 1

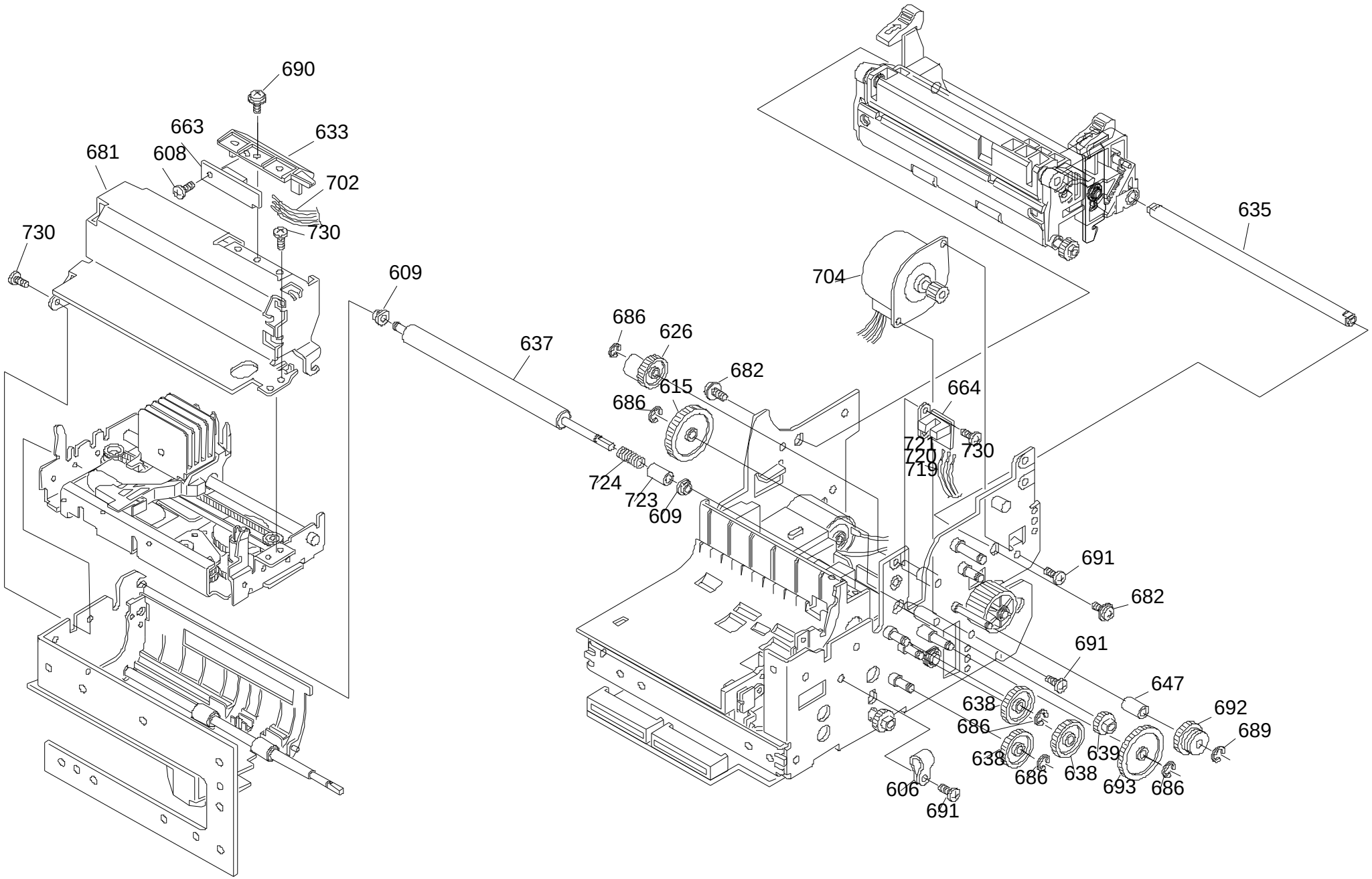
690
663
633
681
608
702
730
730
609
637
686
626
682
615
686
724
723
609
704
635
664
721
720
719
730
691
682
691
647
638
686
638
686
638
639
692
689
693
686
606
691

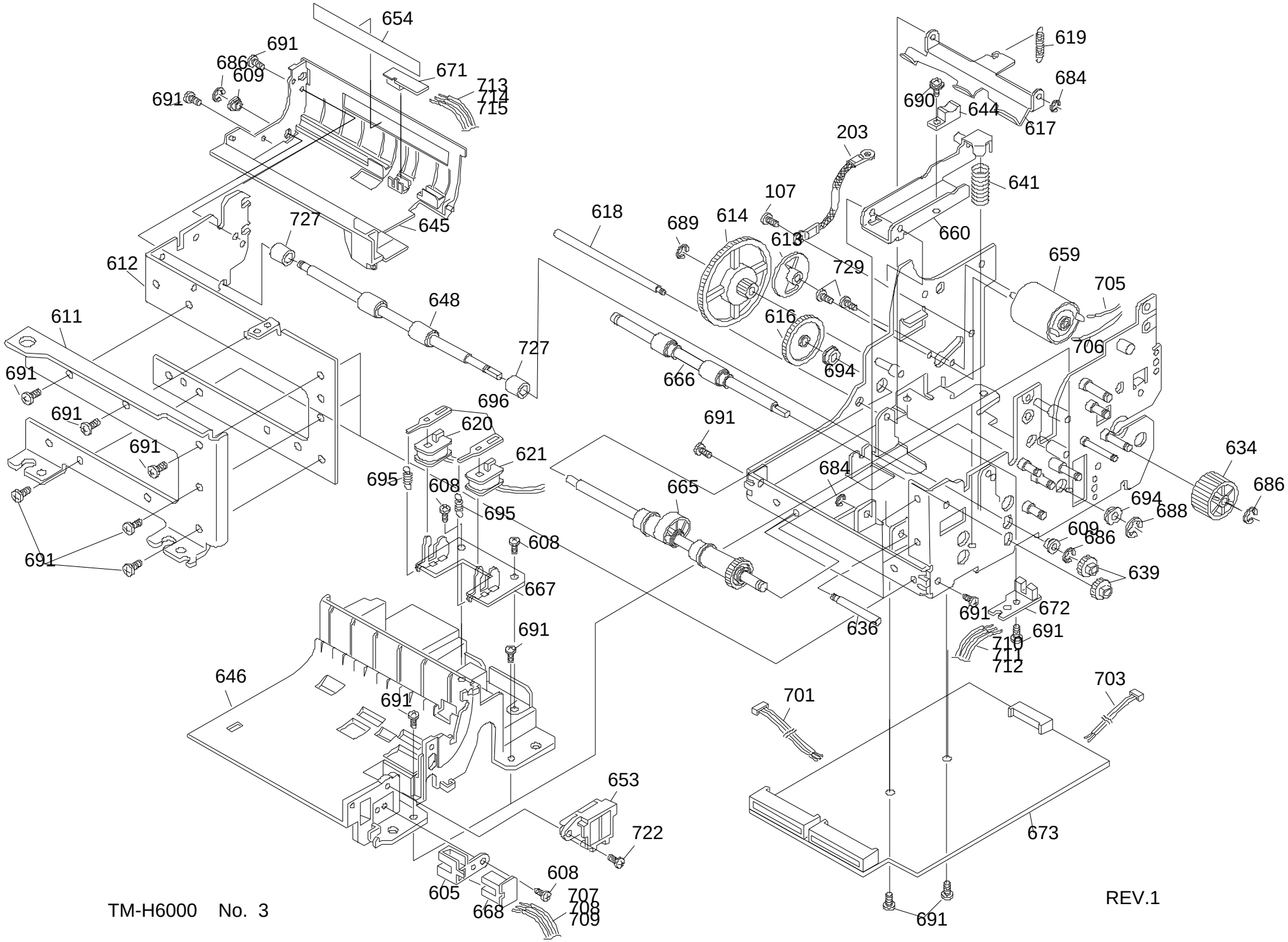
654
691
686
609
691
671
713
714
715
619
684
690
644
617
203
641
107
618
689
614
613
660
727
645
612
729
659
705
648
611
616
706
727
694
666
691
696
620
691
691
621
634
684
695
608
665
686
694
688
695
609
686
608
691
639
667
691
672
691
636
691
710
711
712
646
691
701
703
653
722
673
608
605
707
668
708
709
691
REV.1

TM-H6000 No. 3

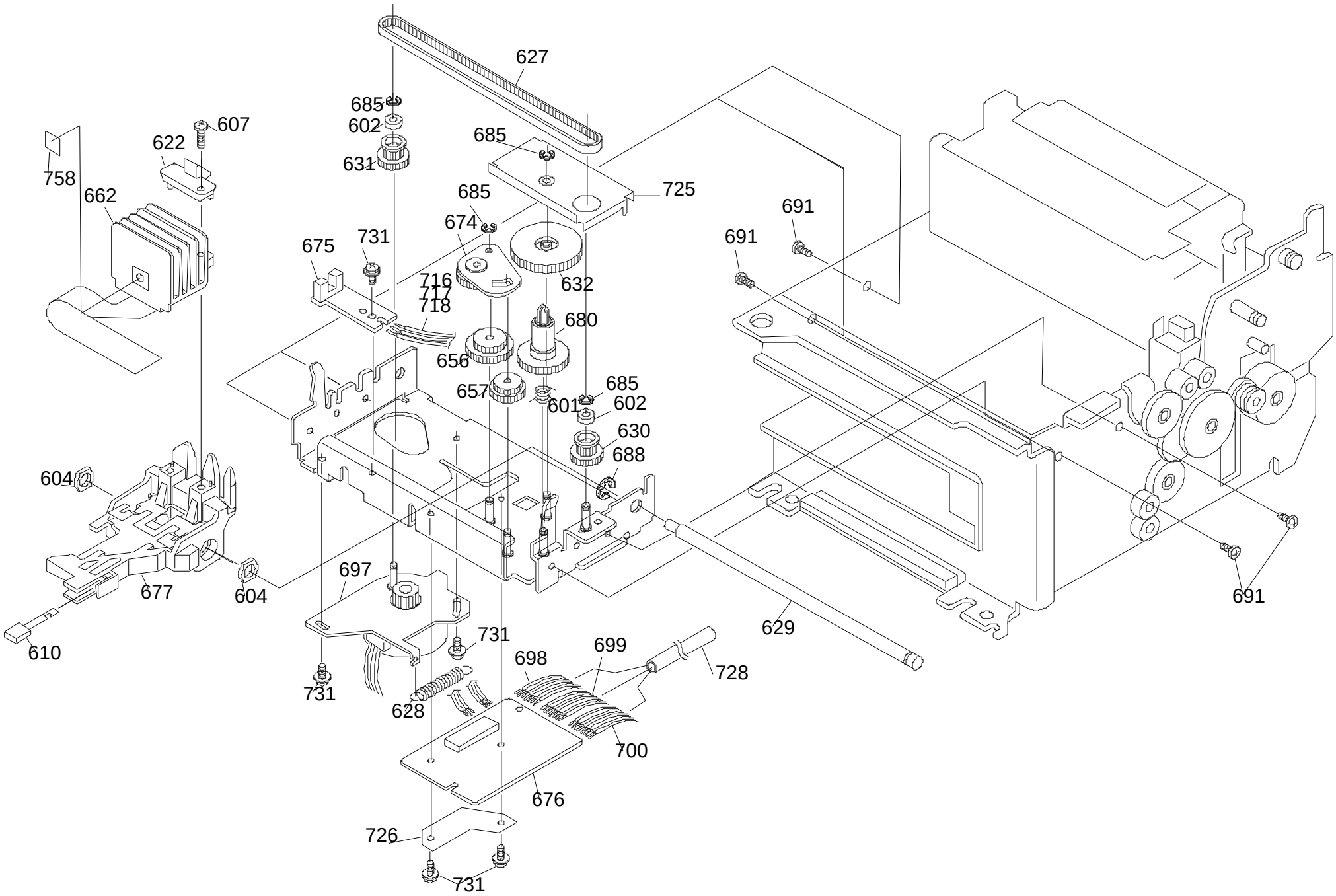
627
685
602
631
607
622
758
662
685
725
685
674
675
731
716
717
718
632
680
656
657
601
685
602
630
688
691
691
604
677
604
697
610
731
731
698
699
728
628
700
676
726
731
629
691

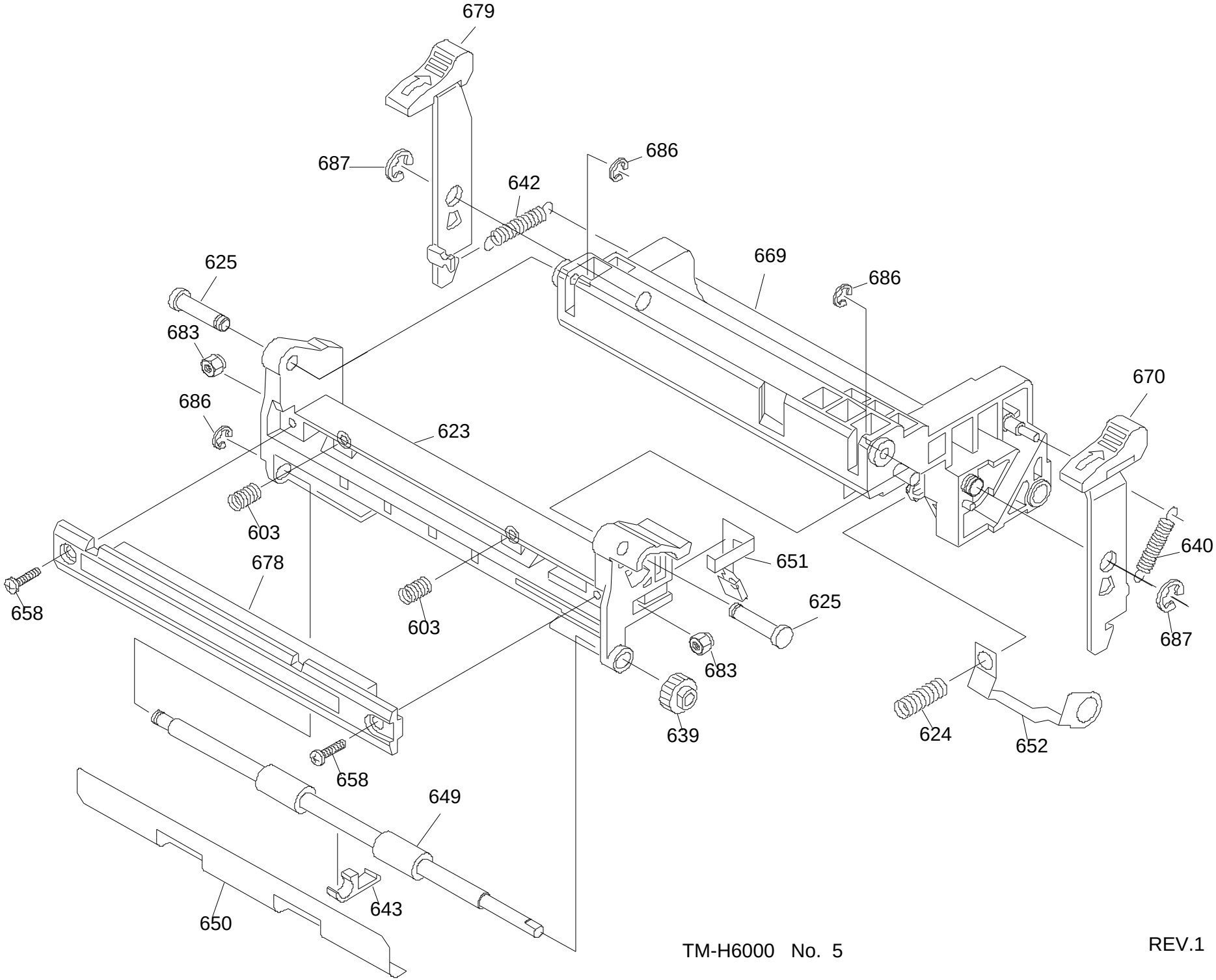

TM-H6000 No. 5

REV.1

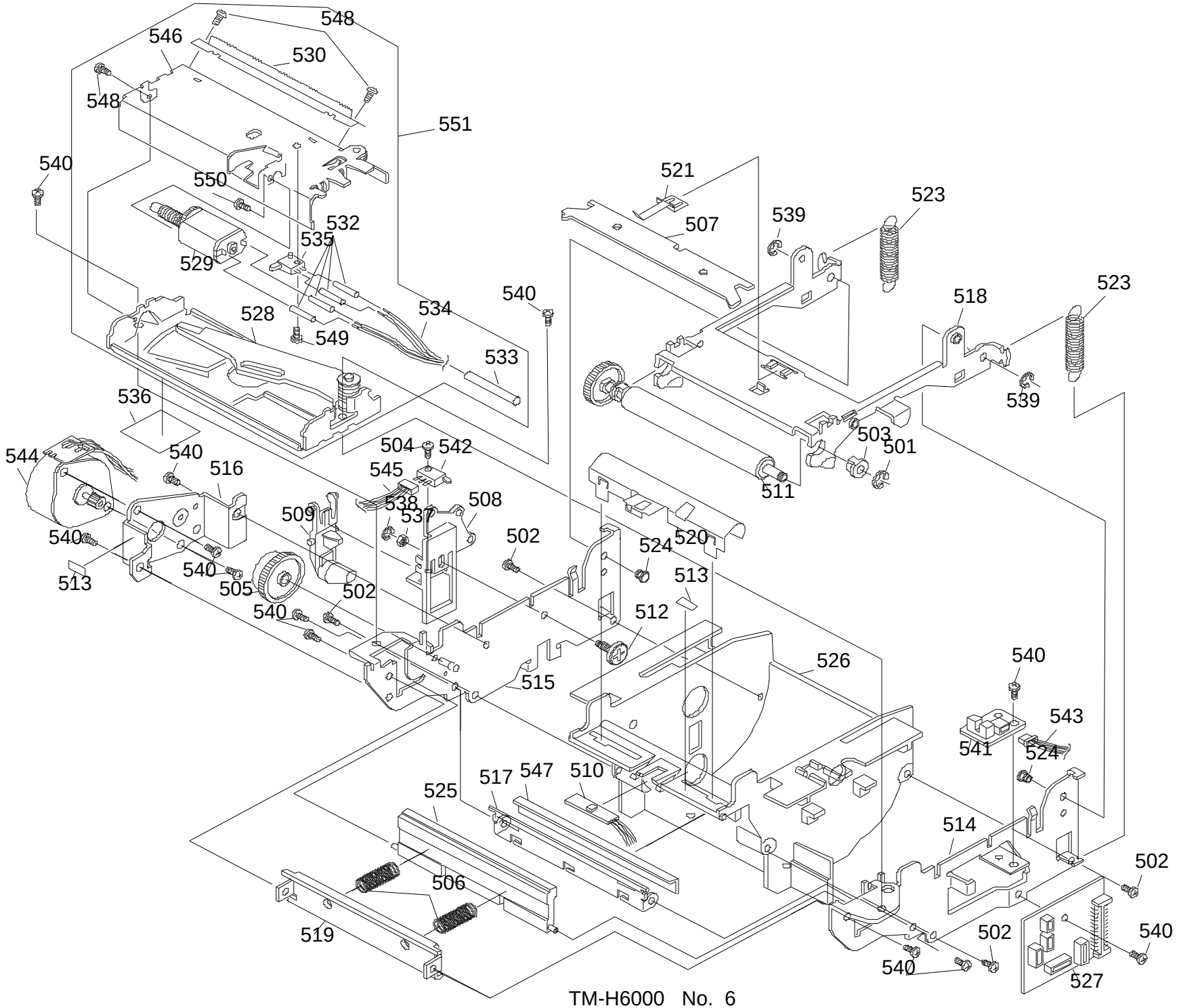

TM-H6000 No. 6

REV.4

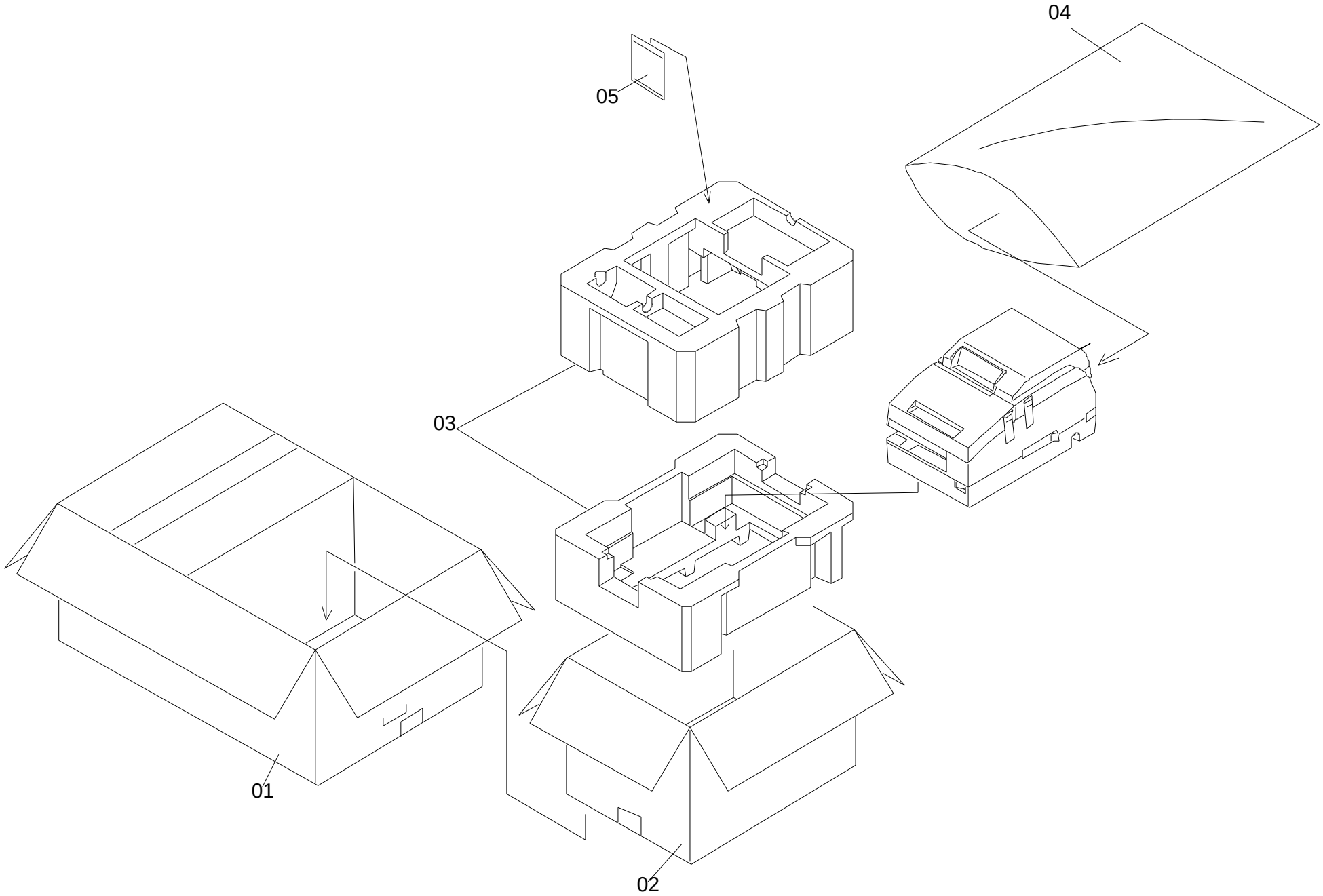

PACKING MATERIAL FOR TM-H6000/H6000P

REV. 03